CAMROAD

GDY281/231,TRY230('21/07～)

取付要領書

この度は、LX-MODE 製品をお買上げいただき誠にありがとうございます。
本製品を安全に使用していただくために、お買い求めの自動車用品専門店にてお取付けをお願いします。
本取付 (取扱) 要領書をよくお読みの上、正しく取付けを行って下さい。
取付け後は本書を必ずユーザー様へお渡しください。

■装着完成図 フロントスポイラー

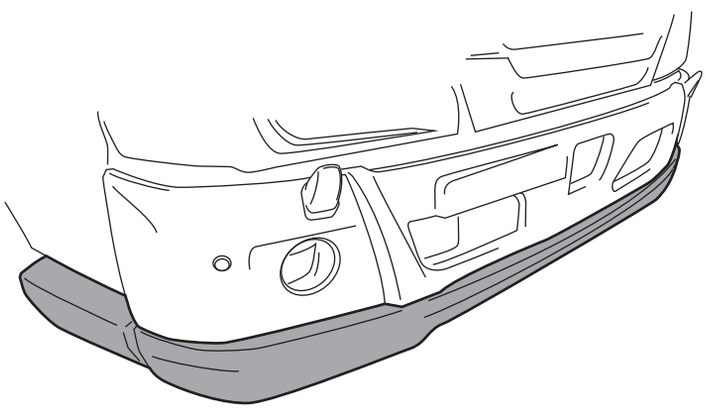

構成部品

No.	形状	品名	個数
①		センター本体	1
②		センター用ステー (L=20X75X20mm)	2
③		トラスビス (M6x20)	2
④		フランジナット (M6x16)	2
⑤		サイドステップカバー L / R	各 1
⑥		サイド用ステー F(L=20X15X20mm)	2
⑦		サイド用ステー R(L=25X45X20mm)	2
⑧		トラスビス (M6x12)	8
⑨		フランジナット (M6x13)	8
⑩	LX MODE	エンブレム (銀)	1
⑪		PAC プライマー (青)	2

構成部品 (未塗装品のみ)

⑫		両面テープ (T=1.2mm)	4
⑬		PAC プライマー (青)	1

■カラードフロントスポイラー

⚠注意事項

◆本製品は FRP 樹脂成形品です。
◆開封後は取り付け作業を始める前に梱包内容 (構成部品表参照) の不足や破損が無いことをご確認ください。
◆本製品は車両及び製品の誤差により一部加工が必要な場合がありますので、必ず最初に仮装着を行いフィッティングを確認してください。(車両にキズ等を付けないように養生テープ等で保護してください)
◆無理な変形をさせると破損する恐れがありますので絶対に行わないでください。
また、これによって起きた破損はクレームの対象外となりますのでご了承ください。
◆本製品の加工・組付け不良・誤使用による不具合や事故などについては、弊社は一切責任を負いません。
◆両面テープの粘着を安定させるため、本製品を取り付け後 24 時間程度は強い衝撃を与えたり、洗車などの水に濡らす作業をおこなわないでください。
◆取付後の返品はご遠慮願います。

⚠未塗装品の注意事項

◆必ず「塗装する前」に車両に仮装着を行い、取付けマッチングを確認してください。
◆製品の成形上、やむおえずバリ・巣穴などができますので、塗装前の下地処理にて除去をお願いします。
◆耐候性を向上させるため、必ず表面にクリア塗装をおこなってください。
◆塗装には必ず軟質樹脂用のウレタン系塗料をご使用ください。
◆塗装の乾燥は、必ず常温にておこなってください。(熱を加えますと変形する恐れがあります。)
◆塗装後の返品はご遠慮願います。

■製品へ両面テープの取付け(未塗装品のみおこなってください)

1

■センター本体 両面施工位置

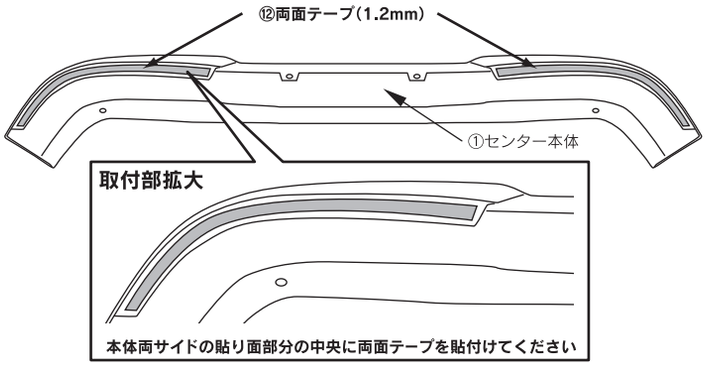

■サイドステップカバー 両面施工位置

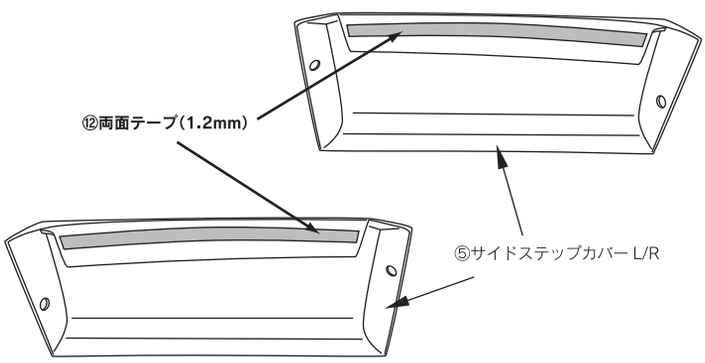

1

(1) ①センター本体と⑤サイドステップカバー L/R を塗装後、上部裏面の⑫両面テープ貼付け面を 400 番程度の紙ヤスリで軽く荒し、脱脂処理後、⑬PAC プライマー (青) を塗布し下処理を行います。

⚠ 注意

この時、PAC プライマーが両面テープ貼付け面以外の場所 (特に塗装面) へ付着しないようご注意ください。塗装の変色などの原因となることがあります。

(2) 左図を参考に①センター本体の両サイドにある貼り面に⑫両面テープを貼付けます。

(3) 左図を参考に車両サイドステップと⑤サイドステップカバー L/R の両面テープの貼り面が面当たりする位置に⑫両面テープを貼付けます。

■センター本体の装着準備

2

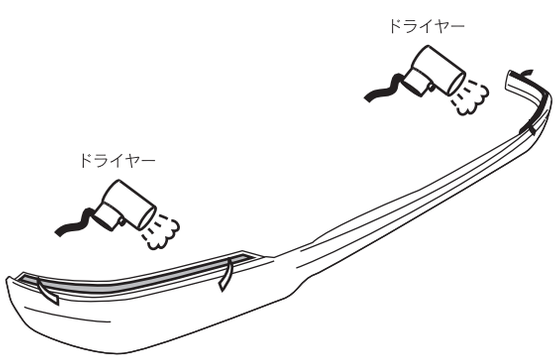

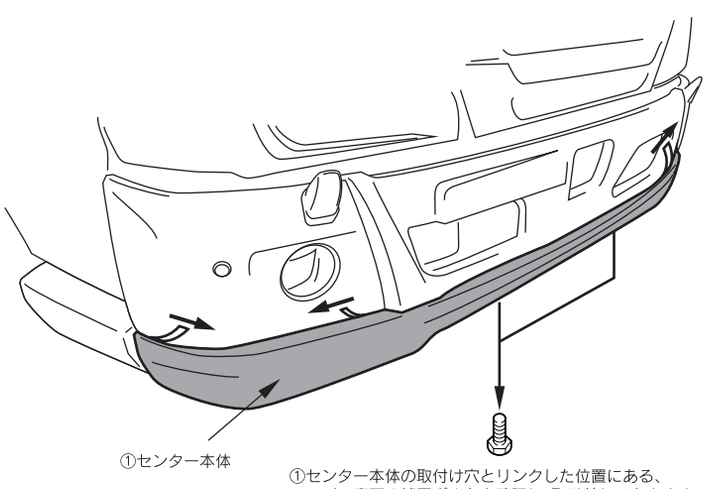

2

(1) 車両バンパーの両面テープ貼り付け部を脱脂洗浄します。

(2) 車両の両面テープ貼り付け部に⑪PAC プライマー (青) を塗布し下地処理をおこないます。

⚠ 注意

この時、PAC プライマーが両面テープ貼付け面以外の場所 (特に塗装面) へ付着しないようご注意ください。塗装の変色などの原因となることがあります。

(3) ①センター本体の両面テープの剥離紙を、両端から 5cm 程度剥がして外側へ曲げておき、両面テープをドライヤー等で温めます。

(4) バランスを確認しながら車両に①センター本体を仮付けし、両面テープが貼り付く位置と面当たりしているかどうかの確認をします。

(5) 併せて、①センター本体の底面の穴位置とリンクする場所にあるバンパー底面の純正ボルトの位置を確認し、取り外しておきます。

■センター本体の装着

3

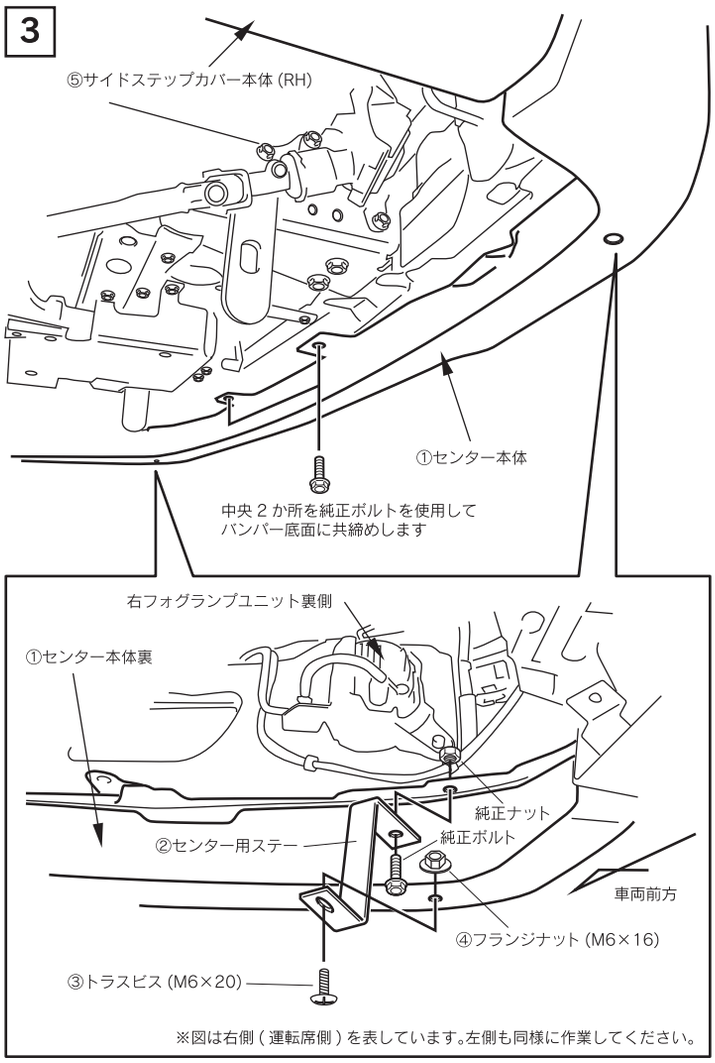

3

(1) 2 (5) で確認して取り外した純正ボルトを使用して、①センター本体の 2 か所の固定個所をバンパー底面に共締めします。

(2) 左図を参考にフォグランプユニットを固定している純正ステーのボルトとナットを取り外します。

(3) (2) で外した純正ボルトと純正ナットを使用して、フォグランプユニットのステー、車両バンパー、①センター本体の上面、②センター用ステー (丸穴になっている側) の順で挟むようにして固定します。

(4) 次に③トラスビス (M6×20) と④フランジナット (M6×16) を使用して、②センター用ステー (長穴になっている側)、①センター本体の下面の順で挟むようにして固定します。
これで①センター本体は取付完了です。

■ステー固定部分の断面図 (この順番で固定してください)

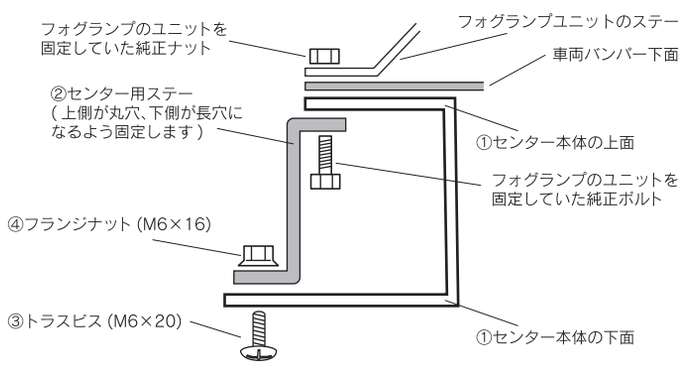

■サイドステップカバーL/Rの装着

4

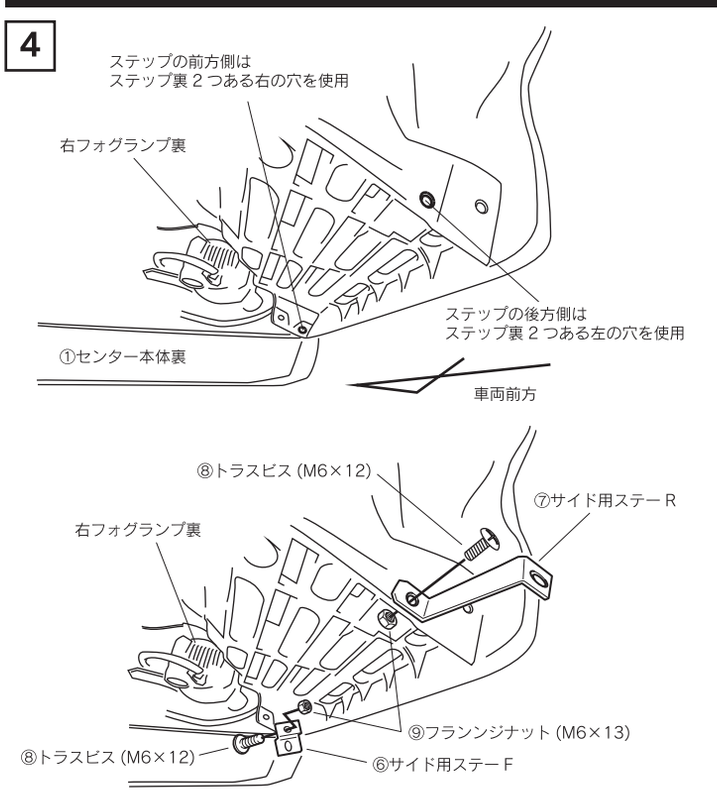

4

(1) 左図を参考に、車両ステップ部分を下から覗いてステーの固定に使用する穴を確認します。
ステップの車両前方側は右側 (外側) の穴を、車両後方側は左側 (内側) の穴を使用します。

(2) (1) で確認したそれぞれの穴に前方側には⑥サイド用ステー F を、後方側には⑦サイド用ステー R を⑧トラスビス (M6×12) と⑨フランジナット (M6×13) を使用して仮止めします。

※ それぞれ丸穴側を固定してください。

■ステー固定部分の断面図

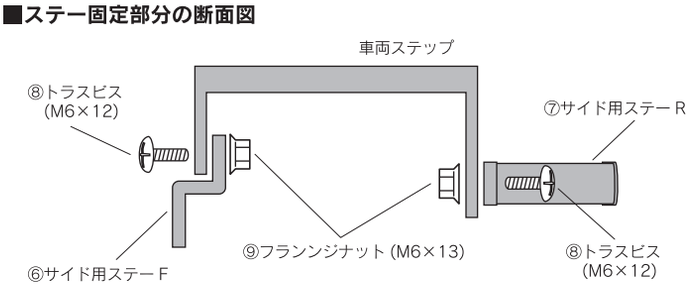

■サイドステップカバーL/Rの装着

5

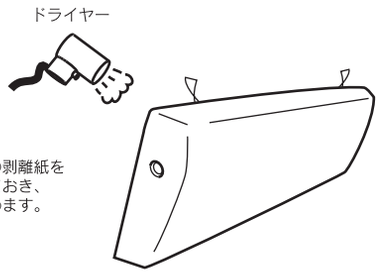

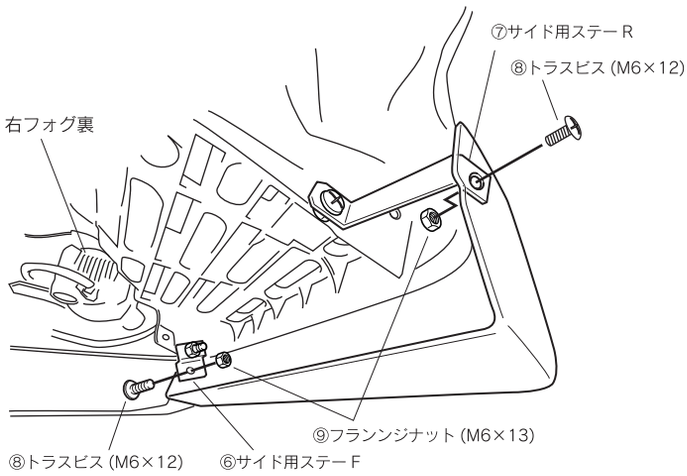

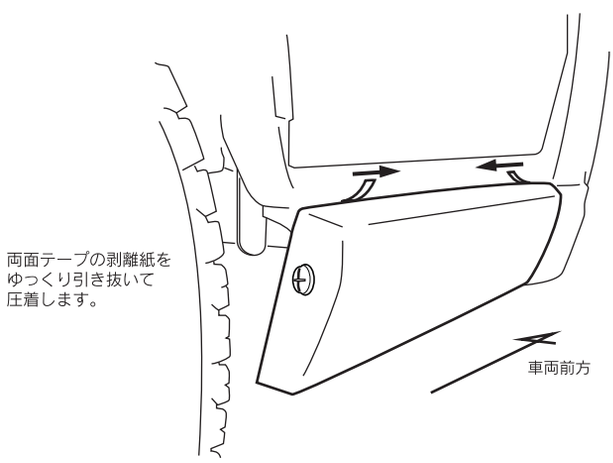

5 (1) 車両ステップの両面テープ貼り付け部を脱脂洗浄します。

(2) 車両の両面テープ貼り付け部に⑪PAC プライマー (青) を塗布し下地処理をおこないます。

⚠ 注意

この時、PAC プライマーが両面テープ貼付け面以外の場所 (特に塗装面) へ付着しないようご注意ください。塗装の変色などの原因となることがあります。

(3) ⑤サイドステップカバー L / R の両面テープの剥離紙を、両端から 3cm 程度剥がして外側へ曲げておき、両面テープをドライヤー等で温めます。
バランスを確認しながら純正ステップにカバーを装着します。

アドバイス

ドライヤー等で両面テープを温めることで、接着強度が増します。この時、火傷には十分ご注意ください。

(4) 4 (2) で仮止めした⑥⑦サイド用ステー F/R の穴と⑤サイドステップカバー L / R の穴位置を合わせて⑧トラスビス (M6×20) と⑨フランジナット (M6×16) を使用して仮止めします。

(5) 仮止めでサイドステップカバーの位置決めができたら、両面テープの剥離紙を剥がして圧着し、ビスとナットを本締めすればサイドステップカバーの取付完了です。

■ステー固定部分の断面図

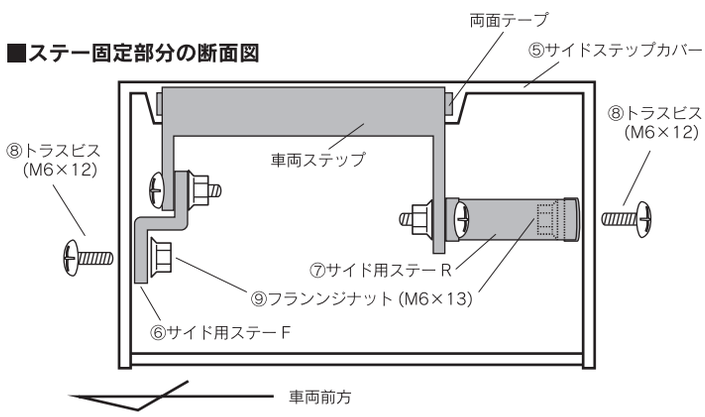

■仕上げ

6

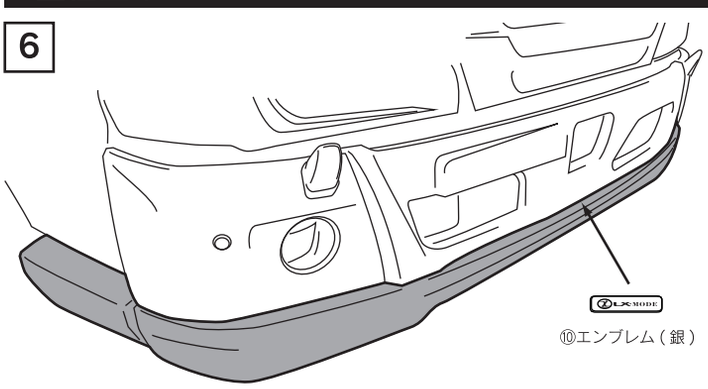

6 (1) ①センター本体中央の凹部に合わせて、⑩エンブレムを貼り付けます。

アドバイス

エンブレムを貼り付ける際は、貼り付け面を脱脂洗浄し、テープ部をドライヤー等で温めてから貼り付けてください。